Widerstandsthermometer
Widerstandsthermometer in Ex-Ausführung
Baureihe 348

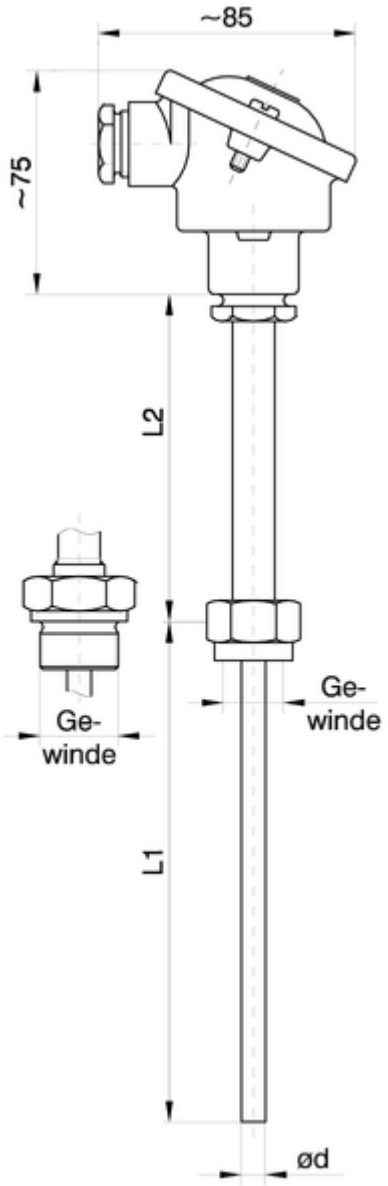

Widerstandsthermometer mit auswechselbarem Messeinsatz; nur zur Kombination mit bereits an der Messstelle eingebauten Schutzrohren (sonst keine Abdichtung zwischen Prozessanschluss und Innenraum Anschlusskopf)
Zur Beachtung: bei direktem Einbau (ohne Zusatzschutzrohr) kann der Messeinsatz im Halsrohr eingelötet/eingeschweißt werden (Abdichtung zwischen Prozessanschluss und Innenraum Anschlusskopf; Messeinsatz dann nicht auswechselbar) - bitte bei Bestellung angeben!

Ausführung
- Grundausführung
- Ex-Ausführung (eigensicher)

Anschlusskopf
- Form B nach DIN 43 729
- Form BUZ bei Ex-Ausführung nach DIN 43 729
- auf Anfrage

Schutzart
- IP 54 nach DIN 60529
- auf Anfrage

Einsatztemperatur
- -200 bis +600°C
- -50 bis +400°C
- auf Anfrage

Temperatursensor
- 1xPt 100 Kl. F0,15 bzw. W0,15 nach DIN EN 60751
- 1xPt 100 Kl. F0,3 bzw. W0,3 nach DIN EN 60751
- 2xPt 100 Kl. F0,15 bzw. W0,15 nach DIN EN 60751
- 2xPt 100 Kl. F0,3 bzw. W0,3 nach DIN EN 60751
- auf Anfrage

Schaltungsart
- 2-Leiter-Schaltung
- 3-Leiter-Schaltung
- 4-Leiter-Schaltung

Schutzrohrwerkstoff
- 1.4571
- auf Anfrage

Messeinsatzdurchmesser d1 / Halsrohrdurchmesser d2
- 6/9
- 6/11
- 8/12
- auf Anfrage

Einbaulänge L1

electrotherm Gesellschaft für Sensorik
und thermische Messtechnik mbH
Gewerbepark 6, D-99331 Geratal OT Geraberg

Tel.: +49 (0) 3677 7956 0
Fax: +49 (0) 3677 7956 25
eMail: info@electrotherm.de

	auf Anfrage
Halsrohrlänge L2	
	130 mm
	auf Anfrage
Prozessanschluss	
	Außengewinde
	Überwurfmutter
Gewinde	
	M18x1,5
	M20x1,5
	M27x2
	G1/2
	G3/4
	auf Anfrage

electrotherm Gesellschaft für Sensorik
und thermische Messtechnik mbH
Gewerbepark 6, D-99331 Geratal OT Geraberg

Tel.: +49 (0) 3677 7956 0
Fax: +49 (0) 3677 7956 25
eMail: info@electrotherm.de