Thermoelemente
Sonderbauformen
Baureihe 259

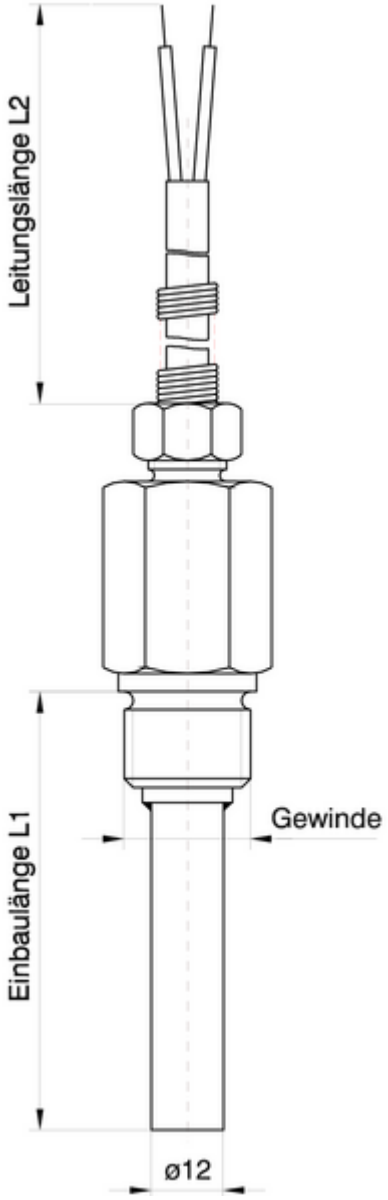

Thermoelement mit auswechselbarem Mantel-Messeinsatz und Ausgleichsleitung

Schutzart
IP 54 nach DIN 60529

Einsatztemperatur
bis +800°C

Thermopaar
J (Fe-CuNi) DIN EN 60584
K (NiCr-Ni) DIN EN 60584
auf Anfrage

Thermopaaranzahl
1 Thermopaar
auf Anfrage

Mantelmesseinsatzdurchmesser
6,0 mm

Schutzrohrwerkstoff
1.4571
auf Anfrage

Einbaulänge L1
auf Anfrage

Länge der Ausgleichsleitung L2
1500 mm
auf Anfrage

Art der Ausgleichsleitung
TGlV 2x1,5
auf Anfrage

Gewinde
M20x1,5
G1/2A
auf Anfrage

electrotherm Gesellschaft für Sensorik
und thermische Messtechnik mbH
Gewerbepark 6, D-99331 Geratal OT Geraberg

Tel.: +49 (0) 3677 7956 0
Fax: +49 (0) 3677 7956 25
eMail: info@electrotherm.de